Sports equipe

Los artículos suministrados por **Sports Equipe** están diseñados y fabricados basándose en la normativa vigente. Estos responden a los más altos estándares de calidad en cuanto a materiales, ergonomía y acabados.

FICHA TÈCNICA

POSTES METÀLICOS 6M PARA RED CON PROTECCIÓN



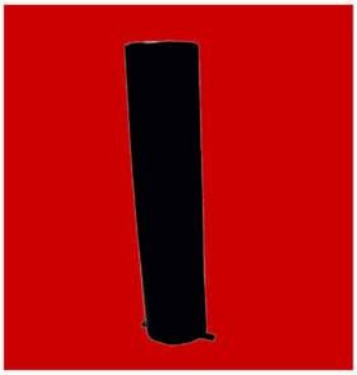

(1) Detalle de los botes

CARACTERÍSTICAS

Postes metálicos empotrados en zapata de hormigón para colocación de red. Posibilidad de suministrar bote de 50 cm para poder embutirlo **(1)** y así poder retirarlos si fuese necesario.

Incluye ganchos metálicos para pasar el cable de sujección y sus correspondientes tensores metálicos.

La altura de los postes de manera estándar es de 6 metros (consultar otras medidas), disminuyendo a 5,50 la altura superficial debido al empotrado de los mismos. Opcional la posible colocación de una pletina de 20x20 cm con 4 agujeros de 1,5 cm para poder atornillarlos al suelo en vez de embutirlos o empotrarlos.

Consulte las diferentes variedades de accesorios que permite, como los tipos de redes, cable para colocación de red, tensores, etc.

SECCIONES

Sección de 80 mm

COLOR

Color estándar en verde, aunque existe la posibilidad de otros colores como blanco, gris... El pintado de los productos se realiza con pintura en polvo EPOXI POLIESTER tras un tratamiento de desengrasado mediante baño fosfatado y polimerizado en horno a tempratura de 200ºC.

Toda la tornillería y elementos de unión son de **acero cincado**.

Todo material lacado y utilizado sobre todo en el exterior, es de obligatorio cumplimiento que tenga un mantenimiento anual, para garantizar así una mayor durabilidad.

SERVICIO

Puedes completar esta información con la ficha de montaje adjunta a continuación.

Sports equipe

FICHA MONTAJE:
POSTES METÀLICOS 6M PARA RED CON PROTECCIÓN

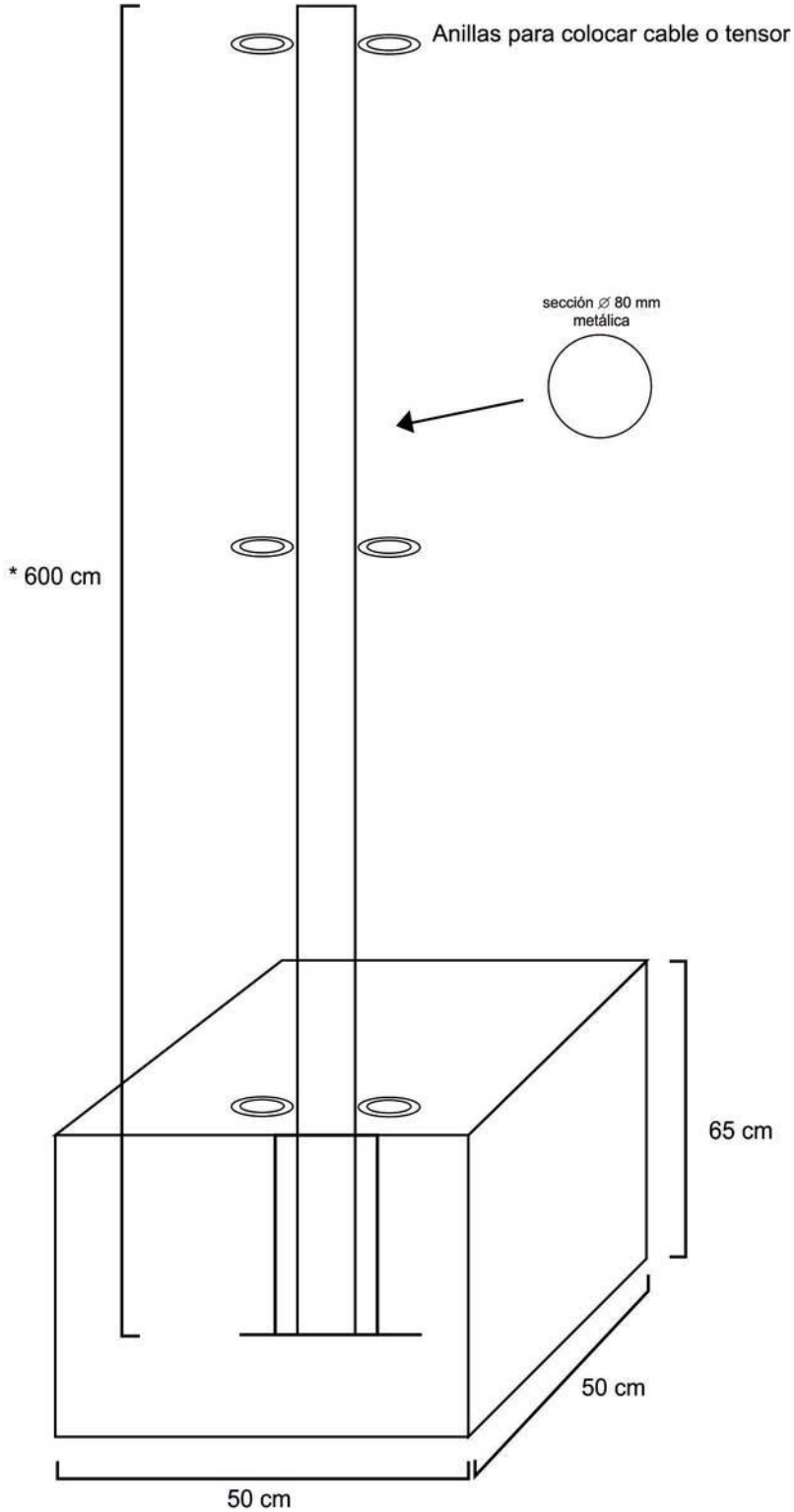

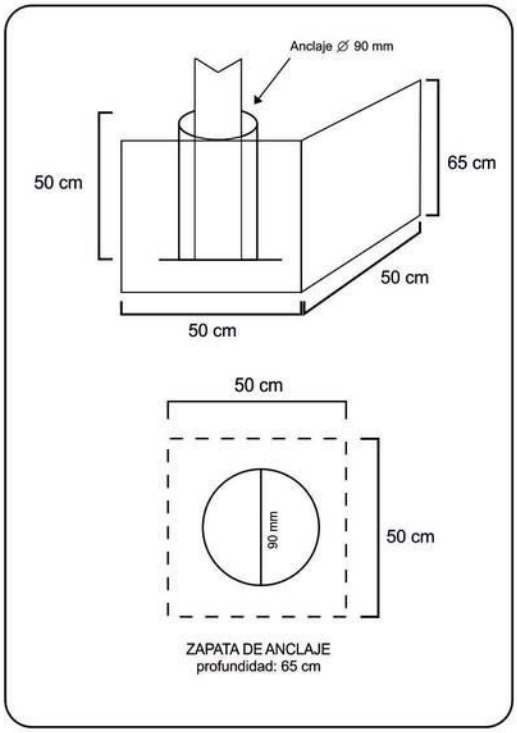

* Medida Standard. Posibilidad de servicio en otras medidas inferiores.